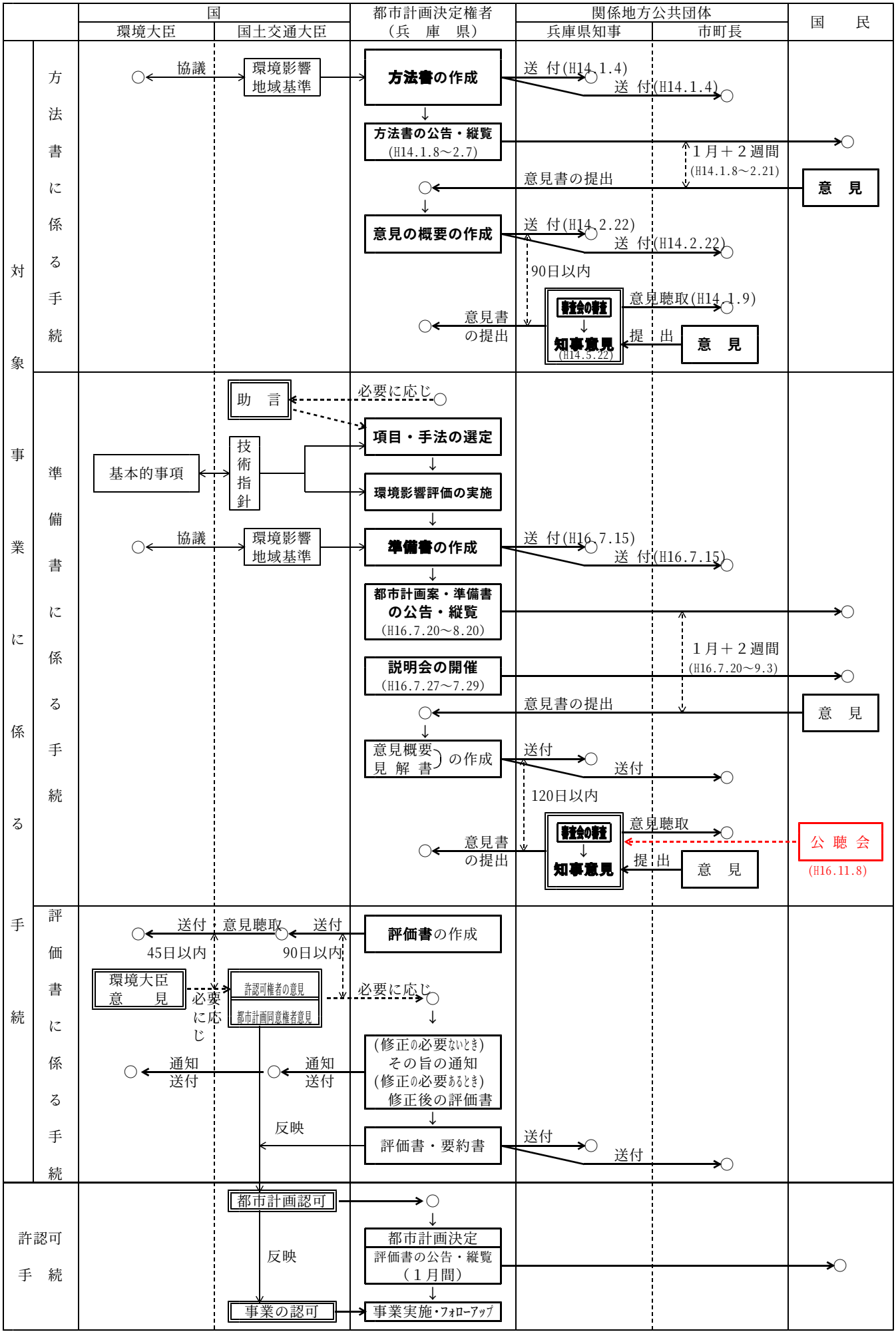環境影響評価の手続の流れ（北近畿豊岡自動車道（豊岡南～八鹿））