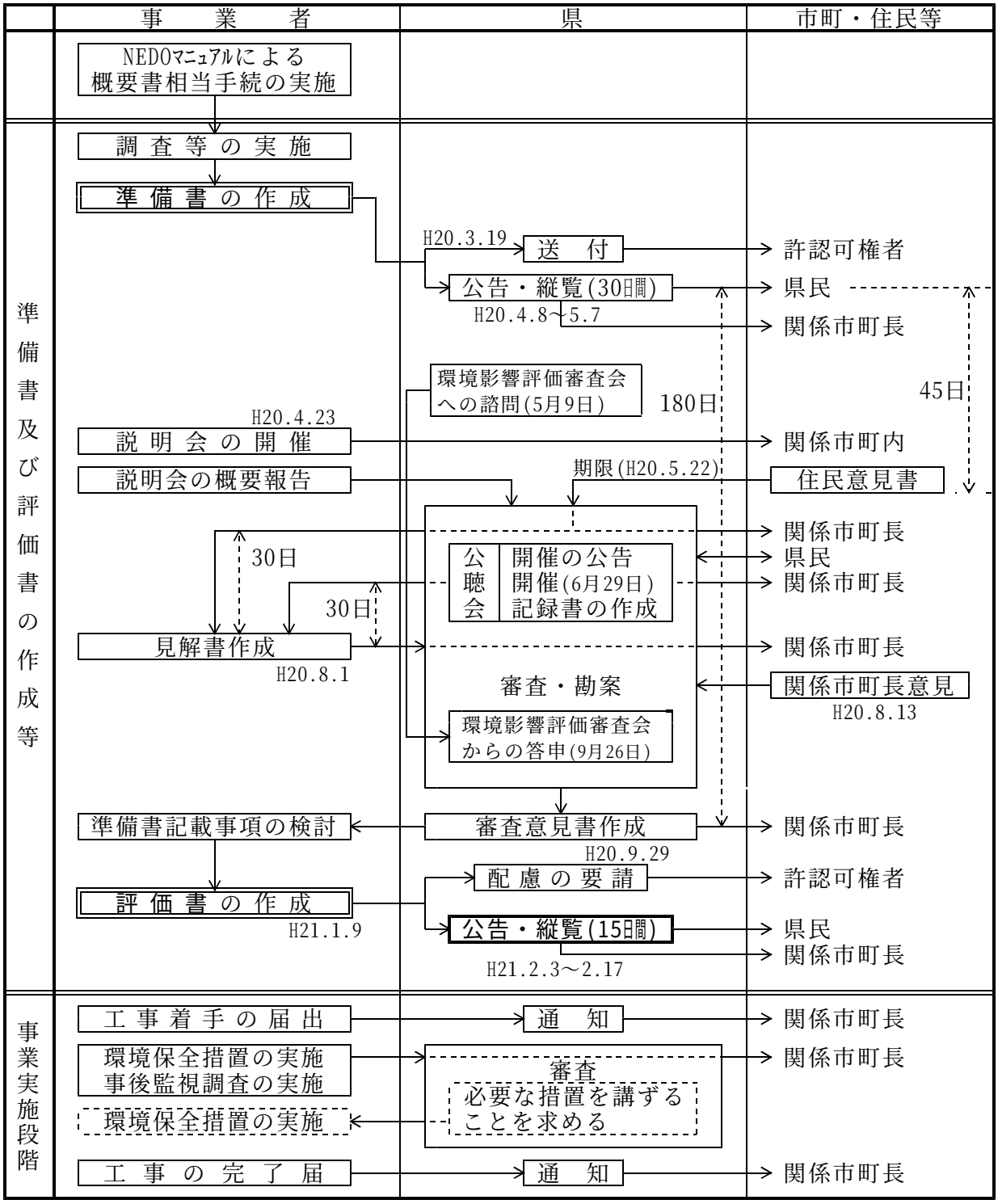環境影響評価に関する条例（淡路北部風力発電事業（仮称）の手続の流れ）