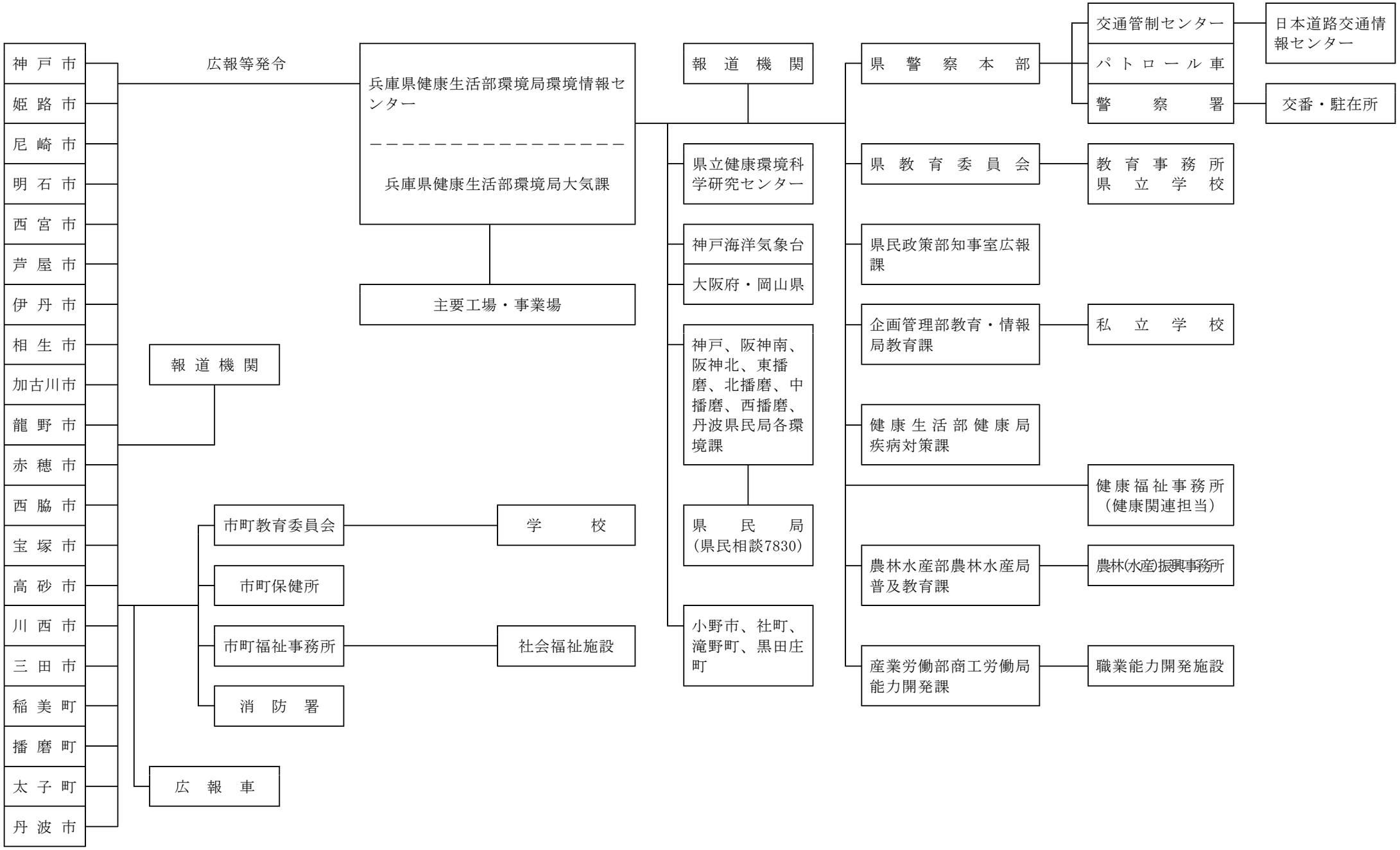光化学スモッグ広報等連絡系統図